Central Metz Micro 600 mm hvid - lejlighed timer

Varenummer: 423.19.6601.7 **12.000,00 kr.**

EAN nummer: 5703347525209



Thermex Metz Micro Central Timer er en skabsintegreret emhætte, der passer diskret ind i ethvert køkken. Med app-styring, dæmpbart LED-lys og nem rengøring er den ideel til moderne hjem.

Thermex Metz Micro Central Timer er en elegant skabsintegreret emhætte, designet til diskret at passe ind i ethvert køkken. Udført i hvidlakeret stål, denne emhætte er specielt beregnet til montering i 60 cm overskabe med en bredde på 55 cm, hvilket gør den til et stilrent valg.



Egenskaber:
- Lysstyring: LED-lyset kan dæmpes og justeres i kelvin/hvidtspektrum, så lyset altid passer til køkkenets stemning og behov.
- Smart styring: Emhætten kan styres via en app eller stemmestyring via Google Home for ekstra komfort og brugervenlighed.
- Integration: Emhætten kan kobles sammen med kogepladen ved hjælp af Thermex TopLink (sælges separat), hvilket giver en endnu mere intuitiv og samlet køkkenoplevelse.

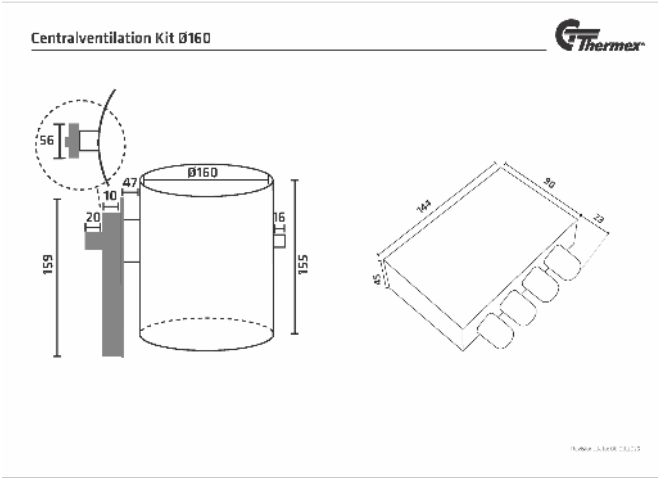

Nem Rengøring
For enkel vedligeholdelse kan emhættens filtre vaskes i opvaskemaskine, og selve emhætten kan holdes ren ved blot at tørre overfladerne af med en fugtig klud.

Emhætten leveres med Central ventilationsmodul
Thermex Central ventilationsmodul er en komplet løsning til dig, der ønsker at benytte en emhætte uden motor i et hjem med central eller decentral ventilation. Dette ventilationskit gør det muligt at anvende emhætten i forbindelse med ventilationsanlæg, uden behov for yderligere installationer.

Egenskaber:
- Elektronisk styret spjæld: Kittet er udstyret med en Belimo spjældmotor, der er kendetegnet med at være særdeles driftsikker.
- Manuelt indregulering: Muliggør præcis justering spjældets indstillinger af både grundventilation og forceret ventilation.
- Timerindstilling: Spjældet tidsindstilles til åbning i intervaller på 15, 30, 45 og 60 minutter, hvilket sikrer præcis kontrol af

Eksterne motorer

Navn	Nummer	Pris
Ekstern TX motor, væg	225.19.1100.2	4.995,00 kr.
TX loft II ekstern motor	225.19.1200.2	4.995,00 kr.
Ekstern CKB - CAB-200, EC motor	225.34.3720.2	18.505,00 kr.
E220S	240.40.0111.0	8.430,00 kr.
E220P	240.40.0110.0	9.565,00 kr.

Monterings- og aftrækstilbehør

Navn	Nummer	Pris
Recirkulationsfilter for Metz Mini/Micro	535.19.3300.9	450,00 kr.
Mini Plasmex	535.21.1500.9	4.465,00 kr.
Carbon Flex Filter	535.46.1000.9	2.220,00 kr.
Thermex Plasmex® filter I - Ø210 mm	535.10.1000.9	6.950,00 kr.
Flexslange. Ø 162 mm pr. meter	800.70.4162.9	260,00 kr.
Lyd- og kondensisoleret flexslange Ø 162 mm	810.16.5160.9	665,00 kr.
Spændebånd 6 60-165 mm	815.16.8206.9	125,00 kr.

Thermex Link

Navn	Nummer	Pris
Pro Link Basic III	536.99.1550.9	3.685,00 kr.
Pro Link Plasmex III	536.99.1551.9	10.450,00 kr.
Pro Link Premium III	536.99.1552.9	7.725,00 kr.
Thermex Sensemex Indeklimasensor	536.99.5052.9	1.665,00 kr.
Thermex Top Link® Modul III	536.99.1350.9	2.805,00 kr.
Kit til Centralventilation Ø125	536.99.1401.9	4.995,00 kr.
Kit til Centralventilation Ø160	536.99.1403.9	4.995,00 kr.