KM 8695-2 FL
Induktionskogeplade
936 mm | Full surface | M Sense ready



- Full surface-induktion til op til 6 stykker kogegrej
- Præcis indstilling via 6 MultiSlideslidere og intelligent tilslutning
- Til tilberedning med M Sense-kogegrej – M Sense ready
- Korteste opvarmningstid takket være boostertrinnet
- 936 mm bred til indbygning oven på eller i plan med bordpladen

EAN: 4002516980001 / Materiale nummer: 12953020 /
Gammelt materiale nummer: 26I86954NER

Generelle oplysninger	
Modelbetegnelse	KM 8695-2 FL
Producentens materialenummer	12953020
EAN-nummer	4002516980001
Markedsføringsklasse	Platinum
Opvarmningsform	
Opvarmningsform	Induktion
Konstruktion	
Uafhængigt af ovnen	•
Design	
Elegant glaskeramisk overflade	•
Farve på glaskeramik	Sort
Indbygning i plan med bordplade	•
Indbygning oven på bordplade	•
Kogezoneudstyr	
Antal kogezoner	1
Antal kogeområder	1
Maksimalt antal gryder/pander	6
1. Kogezone/kogeområde	
Position	Kan vælges frit
Art	Hele området
Størrelse i mm	870x380
Maks. ydeevne i W	2600
Maks. Booster-effekt i W	3650
Betjeningskomfort	
Netværk med Miele @ home	•
Con@ctivity	•
Registrering af gryde og grydestørrelse	•
M Sense klar	•
Betjening via sensortaster	MultiSlide
Displayfarve	Hvid
Intelligent gryderegistrering	•
Professional-mode	•
Stop&Go-funktion	•
Lock&Wipe	•
Recall-funktion	•
Minutur	•
Frakoblingsautomatik på alle kogzoner	•
Opkogsautomatik	•
Varmholdning	•
Individuelle indstillingsmuligheder (fx signaler)	•
Tilberedningsguide	•
Smart Extras	
Opskrifter	•
CookAssist	•
Push-meddelelser	•
Smart Home Integration	•
NFC-pairing	•

KM 8695-2 FL
Induktionskogeplade
936 mm | Full surface | M Sense ready



EAN: 4002516980001 / Materiale nummer: 12953020 /
Gammelt materiale nummer: 26186954NER

RemoteUpdate	•
Effektivitet	
Energiforbrug i slukket tilstand i W	0,3
Energiforbrug i standby-tilstand i W	0,8
Energiforbrug i netværksforbundet standby-tilstand i W	2,0
Tid i min. til automatisk slukket tilstand	10
Tid i min. til automatisk skift til standby-tilstand	10
Tid i min. til automatisk skift til netværksforbundet standby-tilstand	10
Plejekomfort	
Meget rengøringsvenlig glaskeramik	•
Sikkerhed	
Sikkerhedsafbryder	•
Låsefunktion	•
Sikkerhed mod uønsket betjening	•
Integreret køleblæser	•
Overhedningssikring	•
Restvarme	•
Tekniske data	
Mål (H x B x D) i mm	51 x 936 x 520
Mål (B x D) i mm	936 x 51 x 520
Mål i mm (bredde)	936
Mål i mm (højde)	51
Mål i mm (dybde)	520
Udskæringsmål (B x D) ved indbygning oven på bordplade i mm	916 mm x 500 mm
Udskæringsmål (B x D) ved indbygning i plan med bordplade i mm	916/940 x 500/524
Indbygningshøjde med tilslutningsboks i mm	51
Udskæringsmål i mm (bredde) ved indbygning oven på bordplade	916 mm
Udskæringsmål i mm (dybde) ved indbygning oven på bordplade	500 mm
Indvendigt udskæringsmål i mm (bredde) ved planforsænket indbygning	916
Indvendigt udskæringsmål i mm (dybde) ved planforsænket indbygning	500
Vægt i kg	20
Udvendigt udskæringsmål i mm (bredde) ved planforsænket indbygning	940
Udvendigt udskæringsmål i mm (dybde) ved planforsænket indbygning	524
Samlet tilslutningsværdi i kW	9,20
Tilslutningslednings længde i m	1,6
Spænding i V	230
Frekvens i Hz	50-60
Medfølgende tilbehør	
Tilslutningsledning	Ja

KM 8695-2 FL
Induktionskogeplade
936 mm | Full surface | M Sense ready

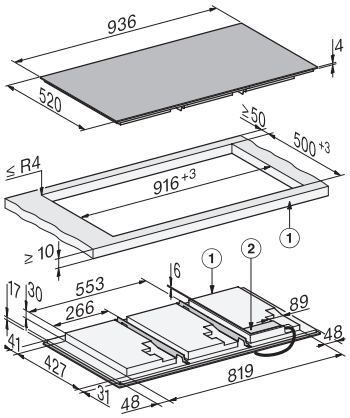

KM8695-2FL, KM8695-2FL MattFinish, surface-mounted (*Fußnote) Installation drawing

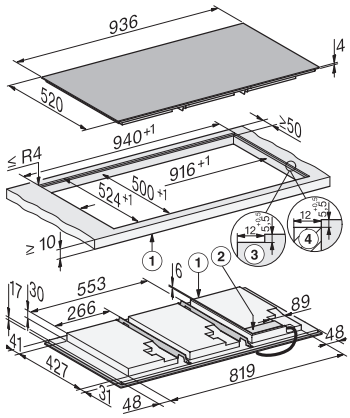

KM8695-2FL, KM8695-2FL MattFinish, flush (*Fußnote) (Installation drawing)