DA 2360
Indsatsemhætte
med energibesparende LED-belysning og taster til komfortabel betjening.



- Fuldintegrerbar med en bredde på 584 mm
- Pladsbesparende – passer til smalle overskabe fra 30 cm dybde
- Effektiv – 600 m3/h i boostertrinnet
- Effektiv filtrering – 10-lags metalfedtfilter i rustfrit stål
- Sikker og nem at rengøre – Miele CleanCover



EAN: 4002515791844 / Materiale nummer: 10548450 /
Gammelt materiale nummer: 28236055NER

Generelle oplysninger	
Modelbetegnelse	DA 2360
Producentens materialenummer	10548450
EAN-nummer	4002515791844
Markedsføringsklasse	Silver
Konstruktion	
Indsatsemhætte	•
Produkttype og design	
Maskinfarve	Rustfrit stål
Opvarmningsformer	
Luftføringsart	Kan eftermonteres
Nødvendigt tilkøb: ombygningssæt til recirkulation	DUU 151
Nødvendigt tilkøb: aktivt kulfilter	DKF 19-P
Betjeningskomfort	
Elektronisk styring	•
Betjeningsknapper	Light-touch-kontakter med LED-pærer
Sugeeffekttrin (antal uden intensivtrin)	3
Boostertrin	1
CleanCover til nem rengøring af emhætten indvendigt	•
Effektivitet	
Energieffektivitetsklasse (A+++ – D)	A
Årligt energiforbrug i kWh/år	49,1
Klasse for fluiddynamisk effektivitet	A
Belysningseffektivitetsklasse	A
Fedtfiltreringseffektivitetsklasse	B
Filtersystem	
Antal metalfedtfiltre i rustfrit stål, der er egnet til maskinopvask (10-lag)	1
Lys	
Antal x Watt	2 x 3 W
Lysstyrke i Lx	350 lx
Farvetemperatur i K	3000 Kelvin
Blæser	
Dobbelsidet sugende blæser	•
Udluftning	
Effekttrin 1 (m^3/h) i henhold til EN 61591	250
Effekttrin 2 (m^3/h) i henhold til EN 61591	300
Effekttrin 3 (m^3/h) i henhold til EN 61591	360
Luftydelse på boostertrin 1 (m^3/t) iht. EN 61591	600
Lydniveau trin 1 (dB(A) re1pW) i henhold til EN 60704-3	47,0
Lydniveau trin 2 (dB(A) re1pW) i henhold til EN 60704-3	48,0
Lydniveau trin 3 (dB(A) re1pW) i henhold til EN 60704-3	52,0
Lydniveau boostertrin 1 (dB(A) re1pW) iht. EN 60704-3	64,0
Lydtryk trin 1 (dB(A) re20µPa) i henhold til EN 60704-2-13	31,0
Lydtryk trin 2 (dB(A) re20µPa) i henhold til EN 60704-2-13	34,0
Lydtryk driftstimer 3 (dB(A) re20µPa)	38,0

DA 2360
Indsatsemhætte
med energibesparende LED-belysning og taster til komfortabel betjening.



EAN: 4002515791844 / Materiale nummer: 10548450 / Gammelt materiale nummer: 28236055NER

Lydniveau boostertrin 1 (dB(A) re20µPa) iht. EN 60704-2-13	50,0
Recirkulation	
Effekttrin 1 (m³/h) i henhold til EN 61591	190
Effekttrin 2 (m³/h) i henhold til EN 61591	250
Effekttrin 3 (m³/h) i henhold til EN 61591	320
Luftydelse boostertrin 1 (m³/t) iht. EN 61591	500
Lydniveau trin 1 (dB(A) re1pW) i henhold til EN 60704-3	54,0
Lydniveau trin 2 (dB(A) re1pW) i henhold til EN 60704-3	60,0
Lydniveau trin 3 (dB(A) re1pW) i henhold til EN 60704-3	64,0
Lydniveau boostertrin 1 (dB(A) re1pW) iht. EN 60704-3	72,0
Lydtryk trin 1 (dB(A) re20µPa) i henhold til EN 60704-2-13	39,0
Lydtryk trin 2 (dB(A) re20µPa) i henhold til EN 60704-2-13	45,0
Lydtryk trin 3 (dB(A) re20µPa) i henhold til EN 60704-2-13	49,0
Lydniveau boostertrin 1 (dB(A) re20µPa) iht. EN 60704-2-13	57,0
Sikkerhed	
Sikkerhedsafbryder	•
Tekniske data	
Emfangets bredde i mm	584
Emfangets højde i mm	63
Emfangets dybde i mm	297
Nettovægt i kg	11,0
Tilslutningslednings længde i m	1,5
Fejlstrømsrelæ	•
Minimumsafstand over elektriske kogeplader i mm	450
Minimumsafstand over gaskogeplader (maks. 12,6 kW samlet effekt, brænder ≤ 4,5 kW) i mm	650
Faseantal	1
Samlet tilslutningsværdi i kW	0,22
Spænding i V	230
Sikring i A	10
Frekvens i Hz	50
Monteringsanvisninger	
Tilslutning til udluftning til det fri øverst	•
Udluftningsstudsens diameter i mm	150
Medfølgende tilbehør	
tilbageslagsklap	•

DA 2360
Indsatsemhætte
med energibesparende LED-belysning og taster til komfortabel betjening.

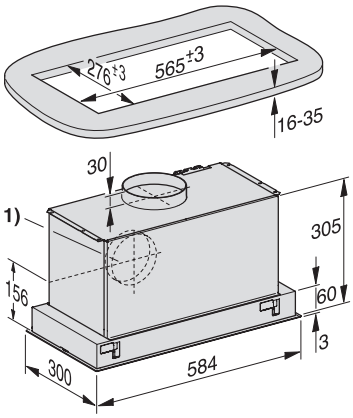

DA 2360 (skitse)

1) Udluftningstilslutning kan også være bagpå